SITESMART™
塞斯曼通信

1.6/5.6（L9）型连接器具有螺纹锁定机构，连接尺寸为M9×0.5，特性阻抗为75Ω。该产品供通信设备和无线电仪器的射频回路中连接射频同轴电缆用。

Create PDF with GO2PDF for free, if you wish to remove this line, click here to buy Virtual PDF Printer

规　格

电气特性

标准阻抗	75 ohm
频率范围	0-1 GHz
电压定额值	335 VRMS（海平面最大值）
电介质耐压	1000 VRMS（海平面最小值）
电压驻波比	直　形：1.3（最大值） 直角形：1.5（最大值）
导体电阻	内导体：4 Milliohms（最大值） 外导体：2 Milliohms（最大值）
绝缘体电阻	1000 megohms（最小值）

材料特性

部件名称	材质	镀层
阳（插头）	主体，金属配件： 铜（规格：QQ-B-626）	镀镍
	外导体： 磷青铜（规格：QQ-B-750）	镀金
	内导体： 铜（规格：QQ-B-626）	镀金
阴（插座）	主体，金属配件： 铜（规格：QQ-B-626）	镀金/镀镍
	内导体： 磷青铜（规格：QQ-B-750）	镀金
绝缘体	氟塑料	无

注：客户可根据需求，提出其他材质/镀层的规格之要求。

机械特性

接口处	M9×0.5牙纹螺帽
中心针推力	最小 6 lbs.
耐久力	至少可达 500 次拉拔数 （限铍铜制的阴导体）

Create PDF with GO2PDF for free, if you wish to remove this line, click here to buy Virtual PDF Printer

接口配套尺寸

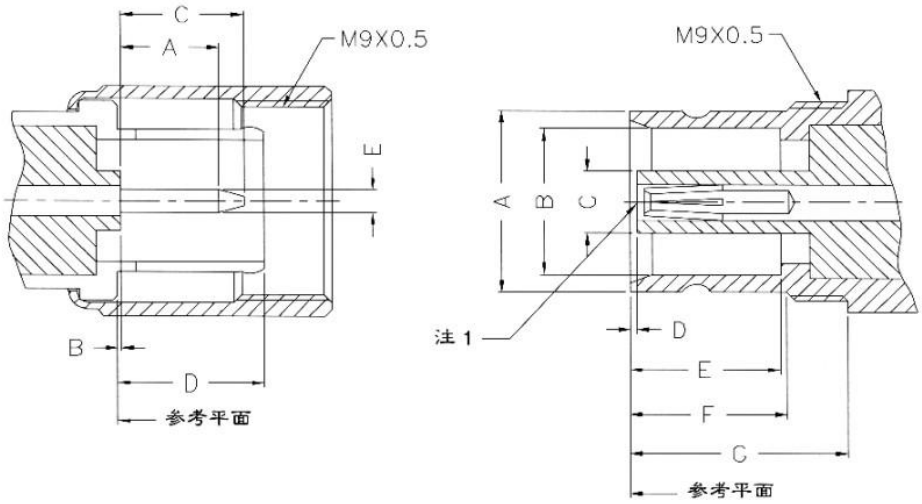

插　头		
标 注	毫　米	
	最小值	最大值
A	3.90	4.30
B	–	0.15
C	–	5.50
D	–	6.60
E	1.00	1.06

插　座		
标 注	毫　米	
	最小值	最大值
A	8.10	8.25
B	6.60	6.69
C	–	2.80
D	0.25	–
E	6.70	–
F	7.00	7.50
G	9.70	–

Create PDF with GO2PDF for free, if you wish to remove this line, click here to buy Virtual PDF Printer

1.6／5.6 系列（L9系列）

SITESMART™ 塞斯曼通信

压接式连接器

型号	主体编码	配接电缆编码
	165601-MS-C1	103
	165601-MS-C1	106
	电缆组装方式	CA05

注：配接电缆按编码查找，见90-91页；电缆组装方式见80-89页

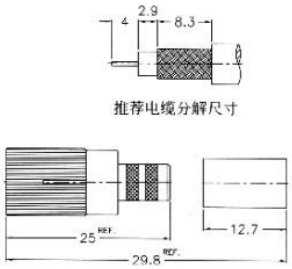

（组装後）

型号	主体编码	配接电缆编码
	165602-FBH-C1	103
	165602-FBH-C1	106
	电缆组装方式	CA05

注：配接电缆按编码查找，见90-91页；电缆组装方式见80-89页

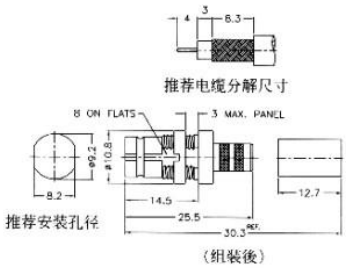

（组装後）

系列内转接器

型号	主体编码	配接电缆编码
	165604-MF(Y)	

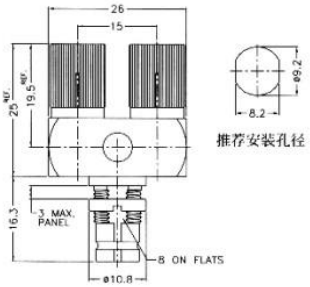

型号	主体编码	配接电缆编码
	165605-FFBH	

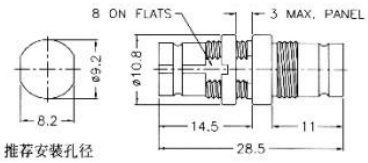

Create PDF with GO2PDF for free, if you wish to remove this line, click here to buy Virtual PDF Printer